4. HYDRAULISCHE DATEN

Angabe der Leistungsverluste im Sanitärsystem und im Heizungskreislauf. Es gibt zwei mögliche Heizkreisläufe:
Durch den Bypass (auch wenn kein Warmwasserbedarf besteht) und durch den Wärmetauscher (bei Warmwasserbedarf).

BRAUCHWASSERSEITIG

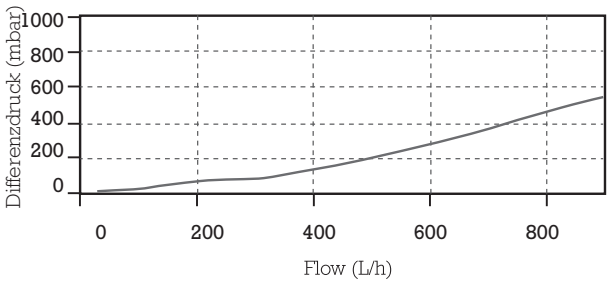

—— Sanitär

SPEICHERMEDIUM

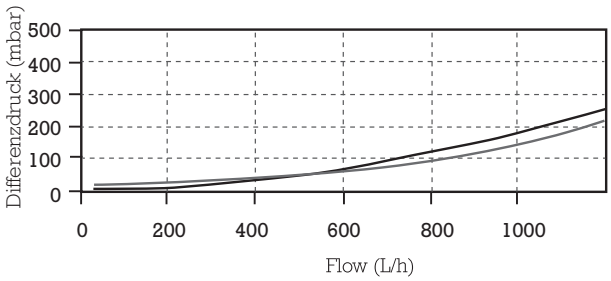

—— Bypass
—— Wärmetauscher

5. INSTALLIERUNG UND INBETRIEBNAHME

• **Rohranschluss**
Die KSII verfügt über zwei unabhängige Systeme, Brauchwasser und Heizung (Speichermedium), die mittels ¾''AG-Rohrverschraubungen angeschlossen werden.

• **Wandinstallierung der KSII**
1. Löcher für die Dübel im angegebenen Abstand in die Wand bohren.
2. Den Schrank anbringen und die Schrauben festziehen.

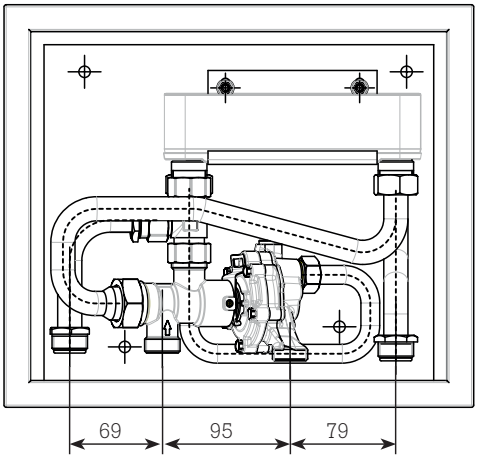

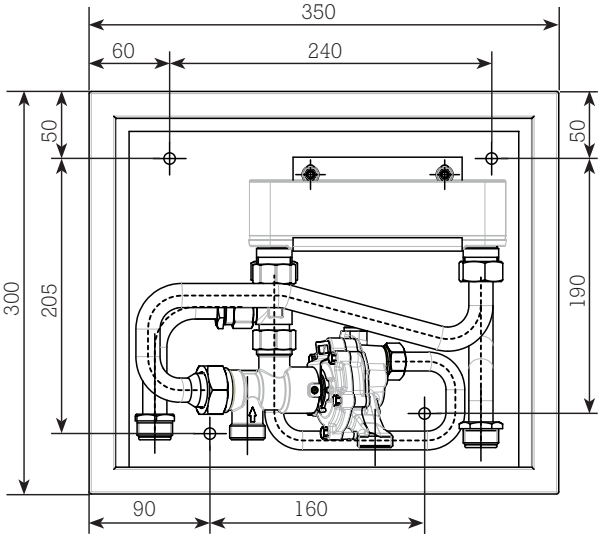

Bemerkung: Die Hydraulikgruppe kann zur einfacheren Installation aus dem Schrank entnommen werden.

6. GARANTIE

Der Solar-Kit für Wärmetauscher verfügt über eine 3-Jahres-Garantie für jeden Materialfehler ab dem Fabrikationsdatum, welches auf dem Kit angegeben ist. Die Garantie ist nicht gültig wenn die Gruppe manipuliert, verändert oder durch eine Verwendung oder Installierung beschädigt wurde, die mit den Anleitungen des Herstellers nicht konform ist.